IMPPUMPS®

GHN SOL - /40, 60, 70

SAN - /40, 60, 70

SLO Tehnična navodila

GB Instruction for installation

D Installationsanleitung

I Istruzioni per l'installazione

F Instructions pour l'installation

CS Tehnické návody

GR Οδηγίες Εγκατάστασης

PL Informacja Techniczna

HR Tehničke upute

SRB Техничка упутства

MKD Техничка упатства

RU Технические инструкции

RO Instructiuni de instalare

7340069 v.1

SLO Skladnost s predpisi . Tovarna IMP PUMPS zagotavlja skladnost svojih izdelkov z naslednjimi predpisi:

GB IMP PUMPS declares that these products are in conformity with the following EU-directives:

D Konformitätserklärung. Die Firma IMP PUMPS erklärt, dass diese Produkte mit den folgenden EU-Richtlinien übereinstimmen:

I IMP PUMPS dichiara che questi prodotti sono conformi alle seguenti Direttive della Comunità Europea:

F IMP PUMPS déclare que ces produits sont en conformité avec les directives de l'Union Europènne suivantes:

CS Zhoda s predpismi. Továreň IMP PUMPS zaisťuje zhodu svojich výrobkov s nasledujúcimi predpismi:

GR Οι κυκλοφορητές IMP είναι συμβατοί με τις παρακάτω οδηγίες της Ευρωπαϊκής Ένωσης:

PL Zgodnoć z przepisami. Fabryka IMP PUMPS zapewnia zgodnoć swoich wyrobw z nastpujcymi przepisami:

HR Sukladnost s propisima Tvornica IMP PUMPS jamči sukladnost svojih proizvoda sa slijedećim propisima:

SRB Усклађеност са прописима. Фабрика IMP PUMPS обезбеђује усклађеност својих производа са следећим прописима:

MKD Според писитепре. Фабриката IMP PUMPS гарантира дека нејзините производи се изработени според следниве прописи:

RU Соответствие директивам. IMP PUMPS гарантирует соответствие своих изделий следующим директивам Европейского Союза:

RO IMP PUMPS declară că aceste produse sunt în conformitate cu următoarele directive EU:

	EU directive	Harmonized standard
Compliance of the product with EU standards	Machinery 2006/42/EC	EN 809
	Low Voltage 2006/95/EC	EN 60335-1 EN 60335-2-51
	Electromagnetic compatibility (EMC) 2004/108/EC	EN 55014-1; EN 55014-2 EN 61000-3-2; EN 61000-3-3

RU Возможные неисправности и меры по их устранению.

Неисправность	Возможная причина	Мера по устранению
Насос не работает	Отсутствует питание	Проверить предохранители и возможные обрывы в шнурах питания
	Вал насоса не вращается из-за блокирования подшипников	Кратковременно выбрать максимальную скорость вращения ротора насоса
	Насос зягрязнён	Демонтировать и прочистить насос
Шум в системе	Насос работает на слишком высокой скорости	Снизить скорость вращения вала насоса
	Воздух в системе	Удалить воздух из системы
Шум в насосе	Пониженное давление во всасывающей части	Увеличить давление на всасывающей части или проверить объём воздуха в бачке расширения (если таковой установлен)

ОБЩИЕ УКАЗАНИЯ

Насосы типа GHN SOL, SAN предназначены для установки в системах отоплени,. Максимальное давление в системе составляет 1 МПа (10 бар). Максимальная температура перекачиваемой среды составляет 110°C (SAN 65°C), а минимальная -10°C (SAN +5°C). В качестве перекачиваемой среды может использоваться либо чистая вода, либо вода с добавлением антифризов, приемлемых для систем центрального отопления. Температура окружающей среды, в которой установлен насос, не должна превышать 35°C и не должна быть ниже температуры замерзания перекачиваемой среды.

В процессе работы насос нагревается сам по себе или его нагревает перекачиваемая среда; соприкосновение с насосом может вызвать ожоги.

Насос нельзя использовать для перекачивания легковоспламеняемых и взрывчатых веществ, а также во взрывоопасных зонах.

Допускаемый рабочий диапазон насоса определяется графиком, приведенным в настоящей инструкции.

Для оттока конденсата из насоса в корпусе электродвигателя есть сливной канал, поэтому любая теплоизоляция корпуса насоса может перекрыть этот канал, жидкость не сможет вытекать и насос может повредиться.

ПРИСОЕДИНЕНИЕ К ЭЛЕКТРОСЕТИ

Подключение насоса должно быть осуществлено квалифицированным персоналом. Подключение к электрической сети показано на рисунке 4. Электрическое подключение насоса к сети (1 ~ 230 В, 50 Гц) должно быть осуществлено с помощью соответствующего кабеля (эквивалент соединительному кабелю 3G 1мм2, H05RR-F). Подготовка к разделению полюсов источника питания должна быть установлена в электрической установке в соответствии с национальными правилами установок. Подключение соединительного кабеля не должно осуществляться таким образом, чтобы он мог контактировать с корпусом прибора из-за высоких температур корпуса. Этот прибор не предназначен для использования лицами (включая детей) с ограниченными физическими, мануальными и умственными способностями или не имеющими опыта и знаний, если только они не находятся под контролем или инструктированием по вопросам использования прибора со стороны лиц, ответственных за их безопасность. Дети должны быть под присмотром, для того чтобы не допустить их доступ к прибору.

МАКСИМАЛЬНЫЕ РАБОЧИЕ ТЕМПЕРАТУРЫ

Температура воды в системе, °C	110	110	90	80
Макс, температура окружающей среды насоса, °C	35	50	60	70

ПЕРЕКЛЮЧЕНИЕ ЧИСЛА ОБОРОТОВ

Если помещение отапливается слабо необходимо увеличитъ число оборотов насоса, однако в трубопроводах и, особенности в запорной аппаратуре (например, термостатическом клапане) могут возникнутъ шумы. Они устраняются переключением насоса на менъшие числа оборотов. При установки чисел оборотов на левая сторона – насос работает с наиболъшими числами скоростей, справа сторона – наименъших числах оборотов.

MKD

ОБЈАСНУВАЊА КОН ЗНАЦИТЕ

1	ЗАДОЛЖИТЕЛНА ВОДОРАМНА ПОЛОЖБА НА ОСКАТА НА ПУМПАТА
2	ДОЗВОЛЕНА ПОЛОЖБА НА ВГРАДЕНАТА ПУМПА
A1	ДОЗВОЛЕНА ПОЛОЖБА НА ПРИКЛУЧНОТО ОРМАНЧЕ
A2, A3, A4	НАЧИН НА ДЕМОНТИРАЊЕ НА ЕЛЕКТРОМОТОРОТ НА ПУМПАТА
3	ЗАДОЛЖИТЕЛНО ПОЛНЕЊЕ НА СИСТЕМОТ И НА ПУМПАТА СО МЕДИУМОТ, ПРЕД ДА ЗАРАБОТИ ПУМПАТА
4, 5	ПРИКЛУЧУВАЊЕ НА ПУМПАТА ВО ЕЛЕКТРИЧНА МРЕЖА (230V, 50Hz)
6, 7, 8	ОДРЖУВАЊЕ НА ПУМПАТА
9	ПРОВЕРКА ДАЛИ РОТОРОТ НА ПУМПАТА СЕ ВРТИ ПРАВИЛНО (при првото заработување и по секое подолго прекинување на работата на пумпата во почетокот на сезоната на греење)

RU

ПОЯСНЕНИЯ К ЭСКИЗНЫМ ЧЕРТЕЖАМ

1	ОСЬ НАСОСА ДОЛЖНА БЫТЬГОРИЗОНТАЛЬНА
2	РАЗРЕШЁННЫЕ ПОЛОЖЕНИЯ СМОНТИРОВАННОГО НАСОСА
A1	РАЗРЕШЁННЫЕ ПОЛОЖЕНИЯ РАСПРЕДКОРОБКИ
A2, A3, A4	СПОСОБ ДЕМОНТАЖА ЭЛЕКТРОДВИГАТЕЛЯ НАСОСА
3	ОБЯЗАТЕЛЬНОЕ ЗАПОЛНЕНИЕ СИСТЕМЫ И НАСОСА ПЕРЕКАЧИВАЕМОЙ СРЕДОЙ ПЕРЕД ПУСКОМ
4, 5	ПОДКЛЮЧЕНИЕ НАСОСА К ЭЛЕКТРОСЕТИ
6, 7, 8	УДАЛЕНИЕ ВОЗДУХА ИЗ НАСОСА
9	ПРОВЕРКА СВОБОДНОСТИ ВРАЩЕНИЯ РОТОРА НАСОСА (во время первоначального пуска и после длительного перерыва в работе насоса - в начале отопительного сезона)

RO

INTERPRETAREA DESENELOR

1	AXA POMPEI TREBUIE SĂ FIE ORIZONTALĂ
2	POZIȚII PERMISE A POMPEI MONTATE
A1	POZIȚIA PERMISĂ A RACORDULUI ELECTRIC
A2, A3, A4	METODA DE DEZASAMBLARE A ROTORULUI POMPEI
3	SISTEMUL ŞI POMPA TREBUIE UMPLUTĂ CU FLUID ÎNAINTEA CONECTĂRII POMPEI
4, 5	LA REȚEAUA ELECTRICĂ(230 V, 50HZ)
6, 7, 8	EVACUAREA APEI DIN POMPĂ.
9	A SE TESTA ROTIREA PERFECTA A ROTORULUI (La prima utilizare şi după un repaos prelungit- la începutul fiecărui sezon de încălzire)

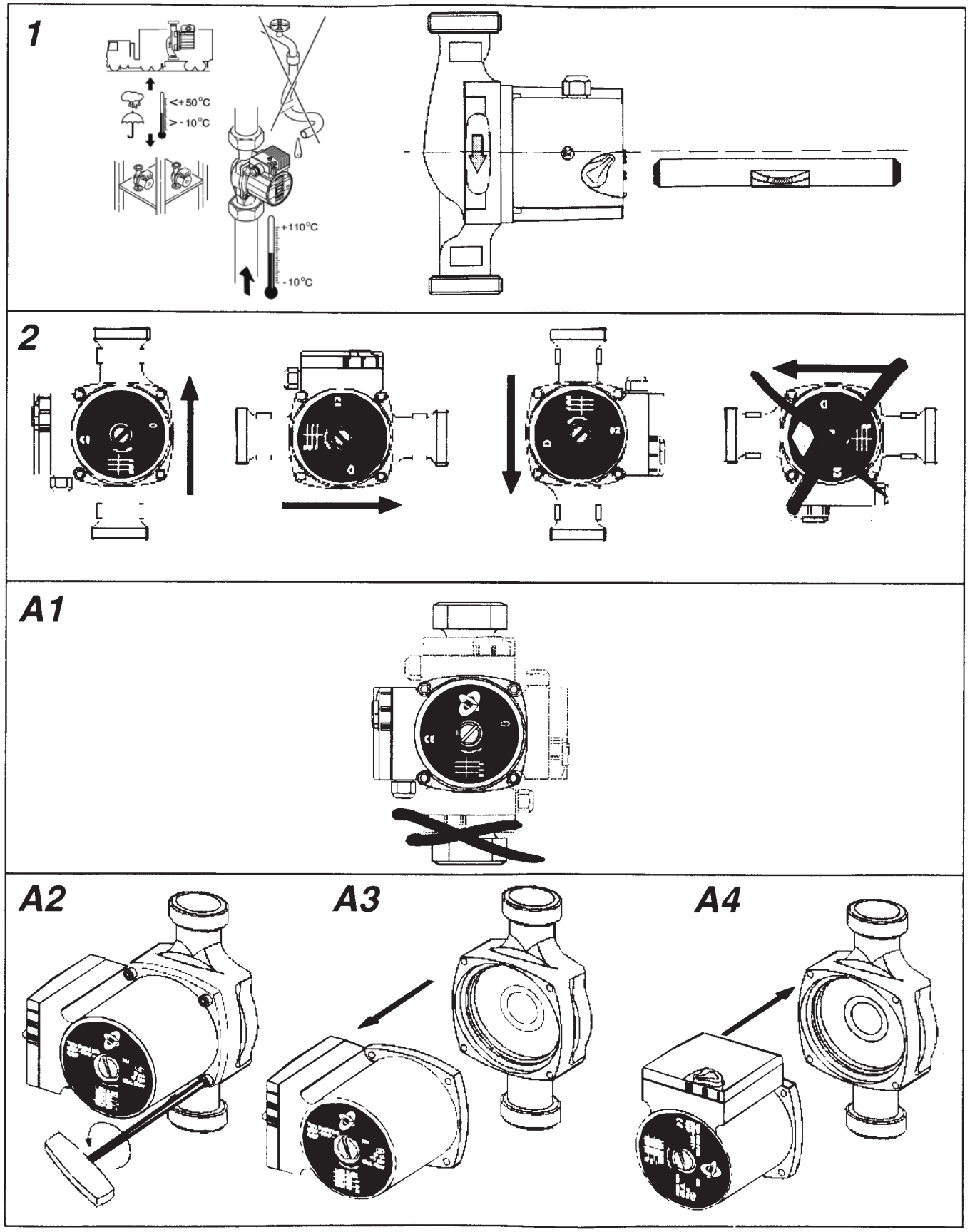
1
<+50°C
>-10°C
+110°C
-10°C
2
A1
A2
A3
A4

3

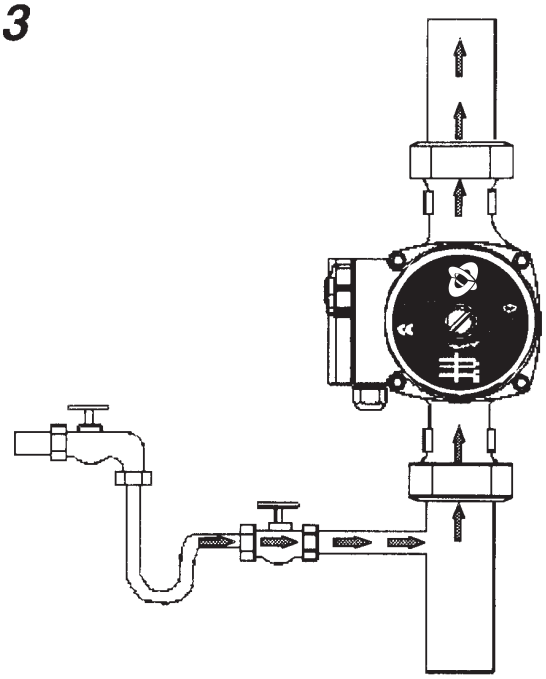

4

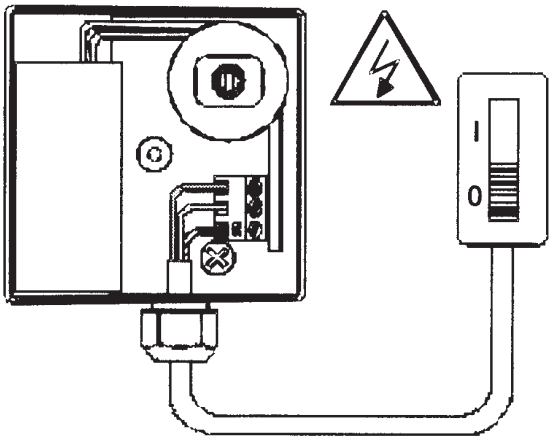

5

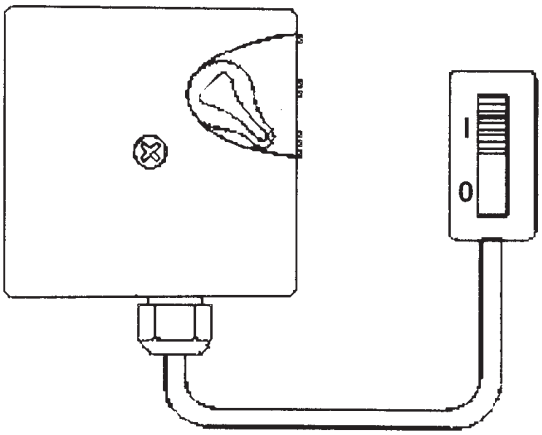

6

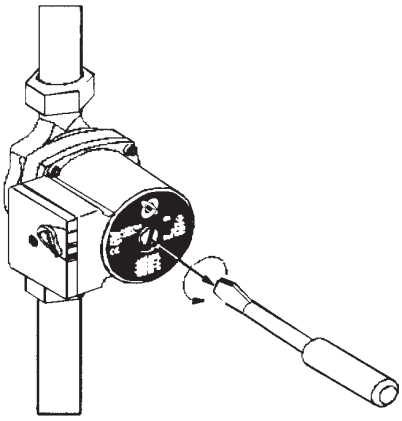

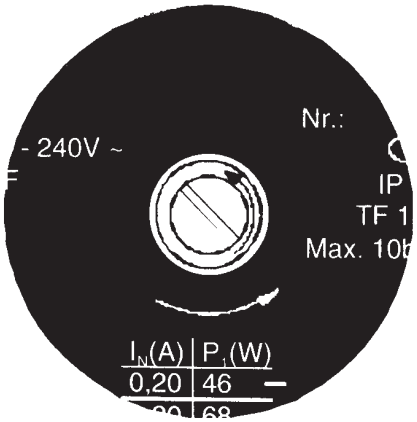

7

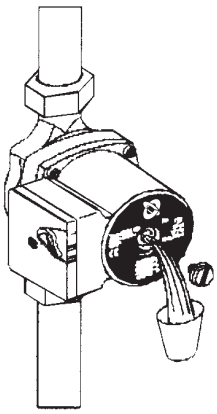

8,9

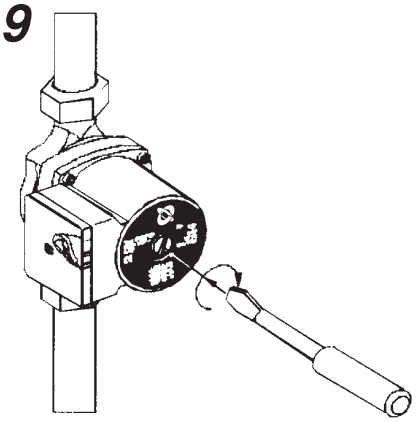

Circulating pumps

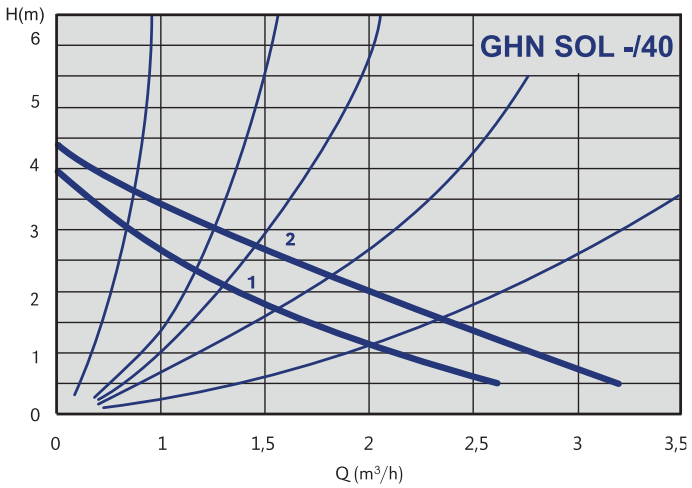

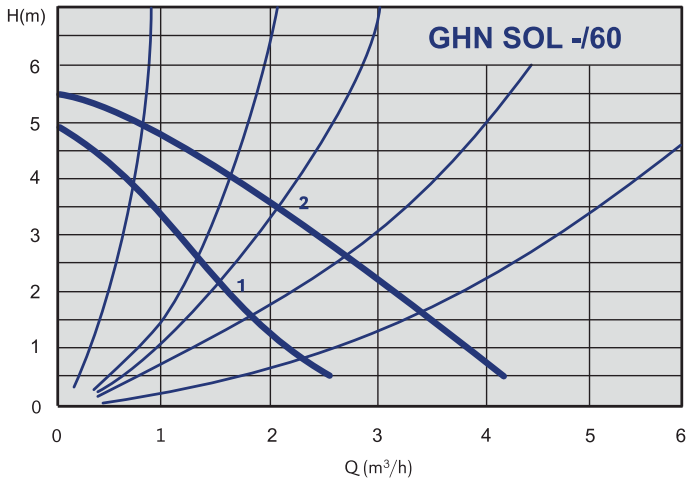

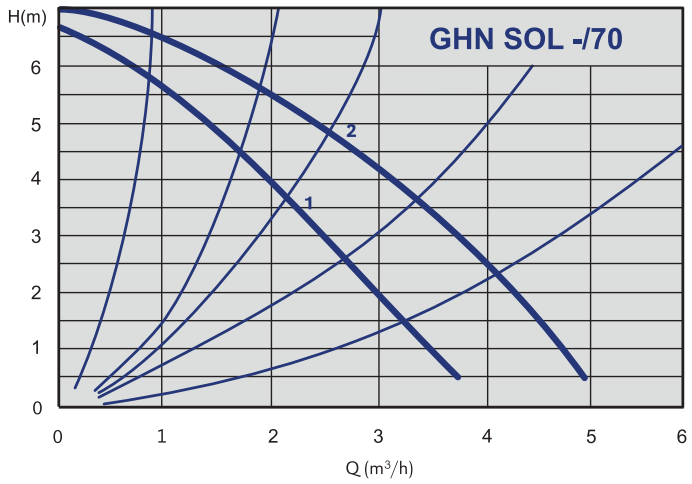

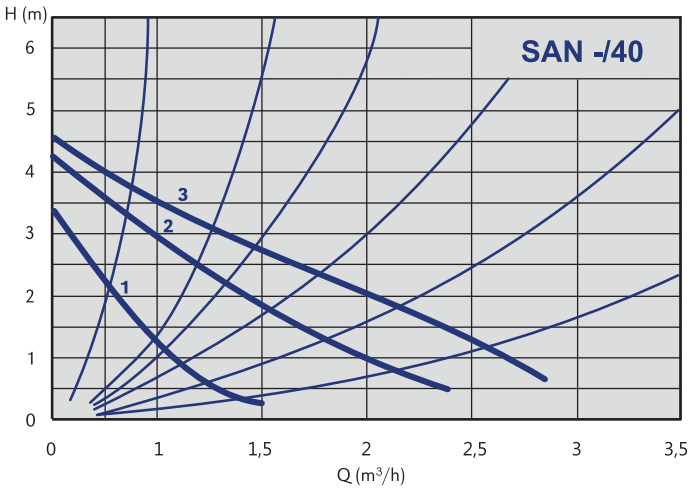

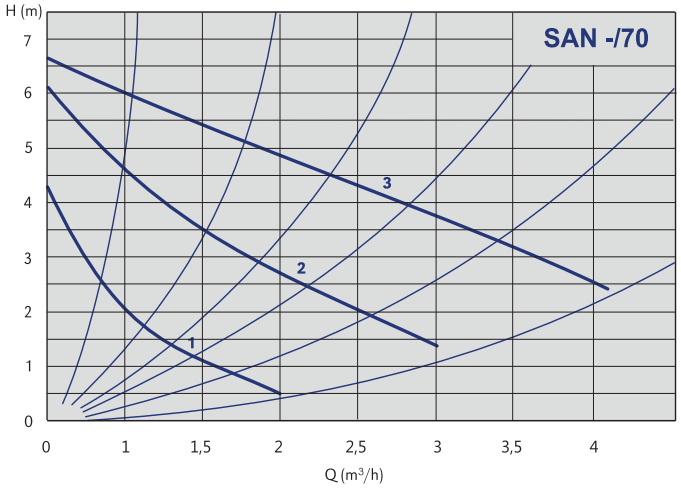

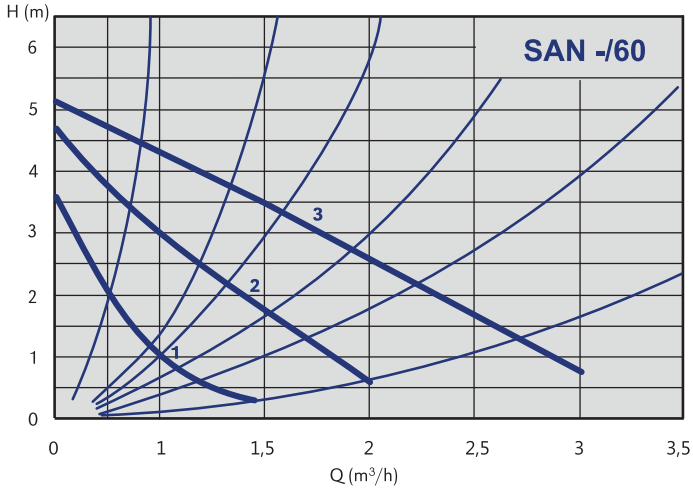

DECLARATION ON GUARANTEE AND TERMS OF GUARANTEE

Guarantee period: 24 months

Manufacturer declares:

- That the product conforms to the prescribed/declared quality.
- That the product will operate faultlessly within the term of guarantee if the technical instructions provided are observed by user.
- That he will repair faults and shortcomings at his own expence caused by eventually differences between the actual and prescribed/declared quality or those due to which the product does not operate faultlessly or the manufacturer will replace the product.
- Cost from the previous paragraph for repairing or replacing the product are valid for material, spare parts, work and shipping.
- Shipping cost for restitution of the product are only recognized where the product was delivered to the nearest authorized service or retailer nd comprise rail or postal charges.
- That within the term of guarantee work to maintain or repair the product will be completed within 45 days from submission of a request.
- That he will keep the spare parts in the stock fork seven years after the sell out at least.
- That the term of guarantee will be extended for the time the product was being repaired.
- That he is bound to fulfil the guarantee obligations under the following conditions:
    - That the product was used in accordance to technical instructions.
    - That the product is not mechanically damaged
    - That a confirmed guarantee certificate or invoice is enclosed with the product.
    - That an unauthorized person has not made interventions into the product or non-original parts incorporated into it.

Repairs under guarantee are made only by an authorized service. The guarantee is only valid with an invoice.

Guarantee certificate

M.P.

date sold

retailor's signature